別紙７

かずさ水道広域連合企業団　配水フロー図（抜粋版）

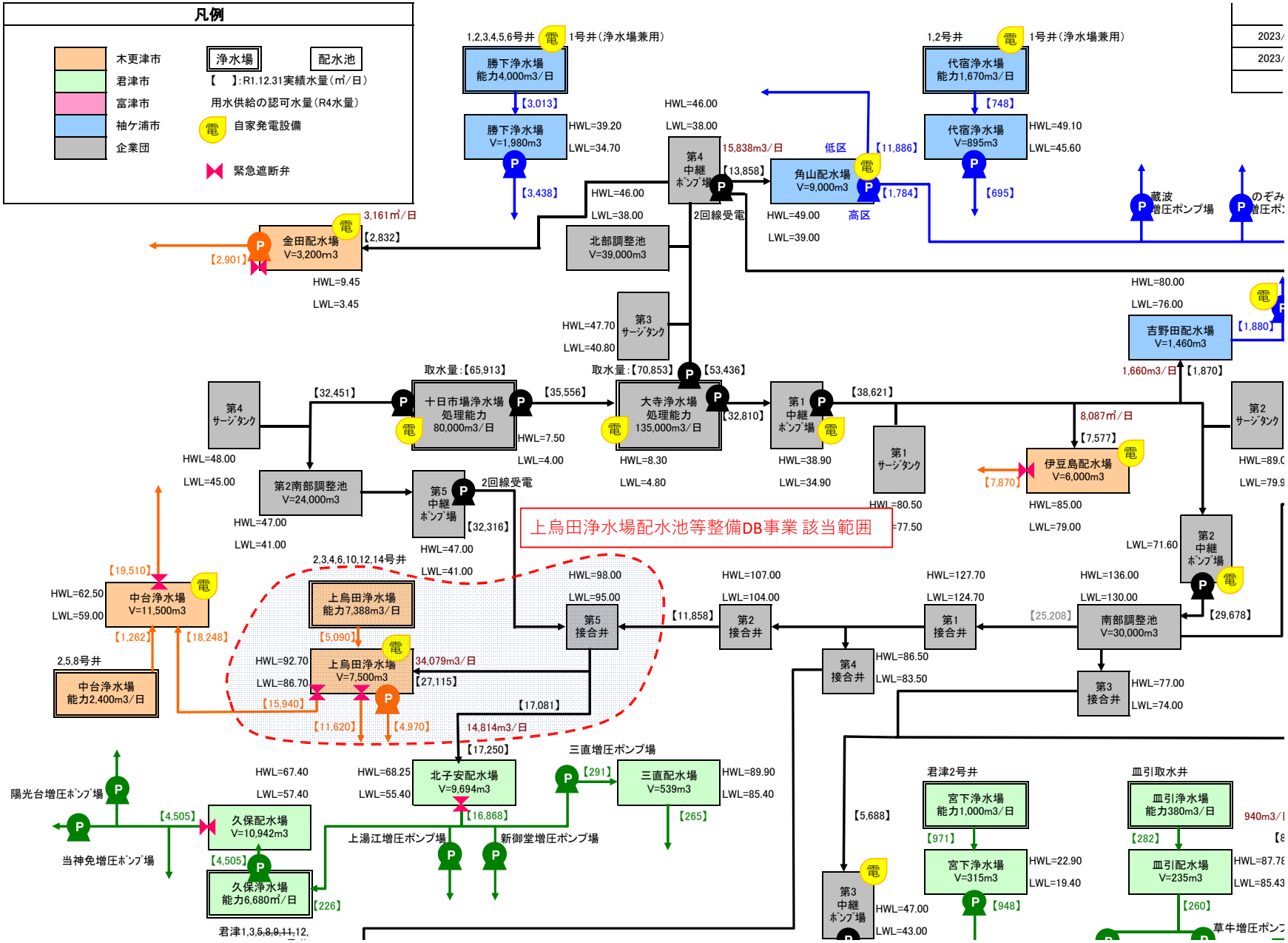

別紙7

水位高低図
（現況）

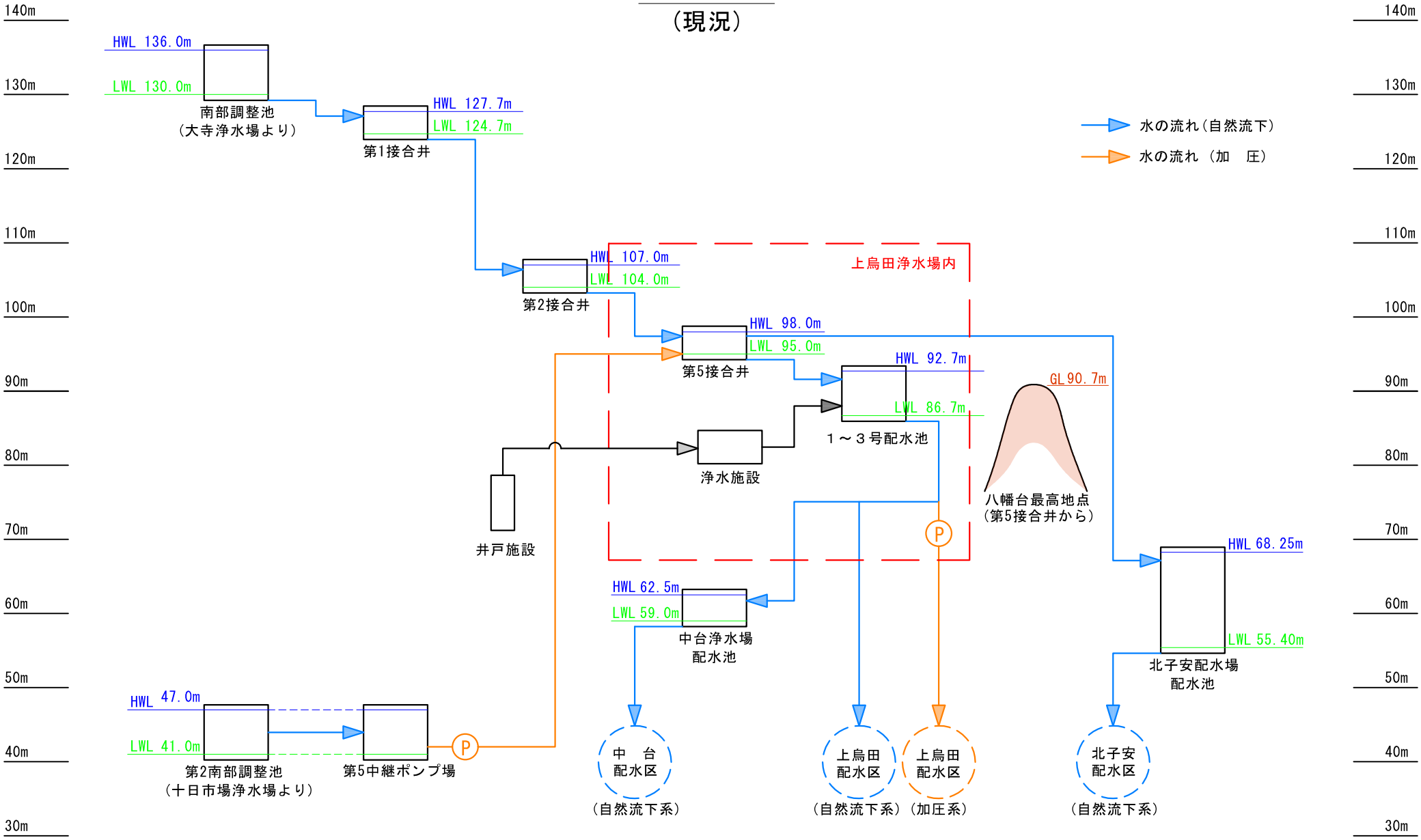
140m
130m
120m
110m
100m
90m
80m
70m
60m
50m
40m
30m
HWL 136.0m
LWL 130.0m
南部調整池
（大寺浄水場より）
HWL 127.7m
LWL 124.7m
第1接合井
HWL 107.0m
LWL 104.0m
第2接合井
上烏田浄水場内
HWL 98.0m
LWL 95.0m
第5接合井
HWL 92.7m
LWL 86.7m
1～3号配水池
GL 90.7m
八幡台最高地点
（第5接合井から）
浄水施設
井戸施設
P
HWL 62.5m
LWL 59.0m
中台浄水場
配水池
HWL 68.25m
LWL 55.40m
北子安配水場
配水池
HWL 47.0m
LWL 41.0m
第2南部調整池
（十日市場浄水場より）
第5中継ポンプ場
中　台
配水区
（自然流下系）
上烏田
配水区
（自然流下系）
上烏田
配水区
（加圧系）
北子安
配水区
（自然流下系）
水の流れ（自然流下）
水の流れ（加　圧）

別紙7

水位高低図
（計画）

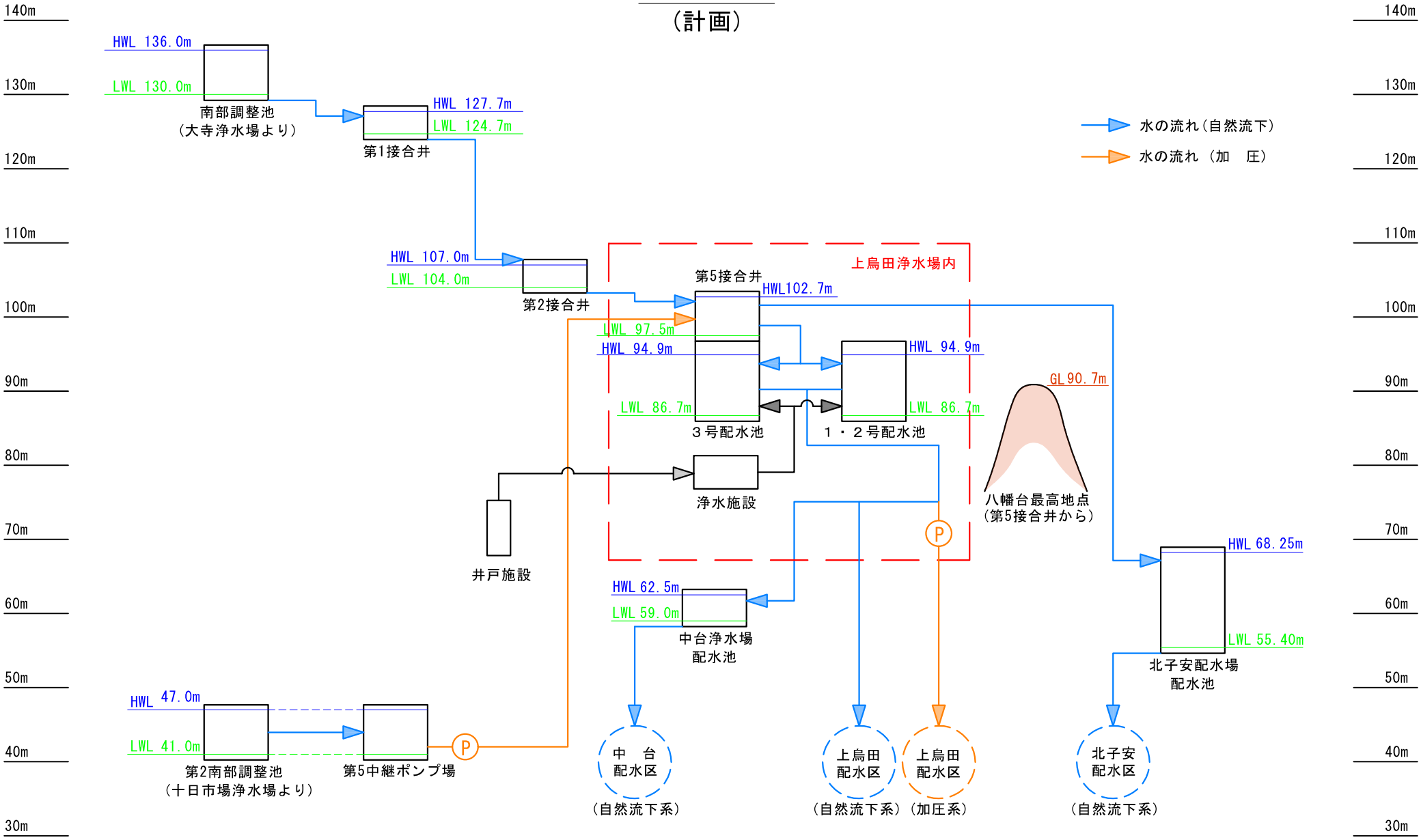
140m
130m
120m
110m
100m
90m
80m
70m
60m
50m
40m
30m
HWL 136.0m
LWL 130.0m
南部調整池
（大寺浄水場より）
HWL 127.7m
LWL 124.7m
第1接合井
HWL 107.0m
LWL 104.0m
第2接合井
上烏田浄水場内
第5接合井
HWL102.7m
LWL 97.5m
HWL 94.9m
LWL 86.7m
３号配水池
HWL 94.9m
LWL 86.7m
１・２号配水池
浄水施設
井戸施設
GL 90.7m
八幡台最高地点
（第5接合井から）
HWL 62.5m
LWL 59.0m
中台浄水場
配水池
HWL 68.25m
LWL 55.40m
北子安配水場
配水池
HWL 47.0m
LWL 41.0m
第2南部調整池
（十日市場浄水場より）
第5中継ポンプ場
P
中　台
配水区
（自然流下系）
上烏田
配水区
（自然流下系）
上烏田
配水区
（加圧系）
北子安
配水区
（自然流下系）
水の流れ（自然流下）
水の流れ（加　圧）